2024年4月1日制定
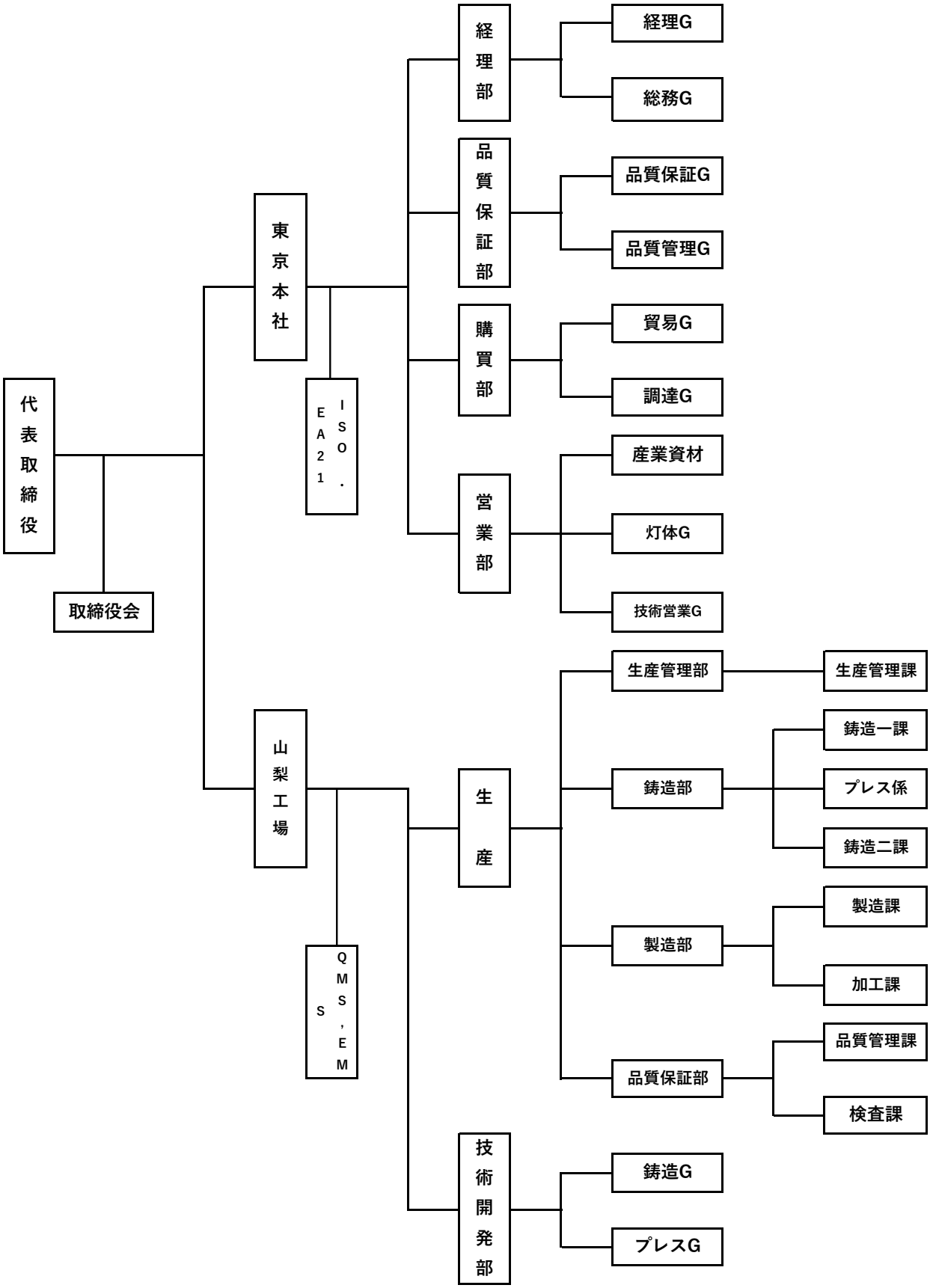
(株)ルミナス　組織図